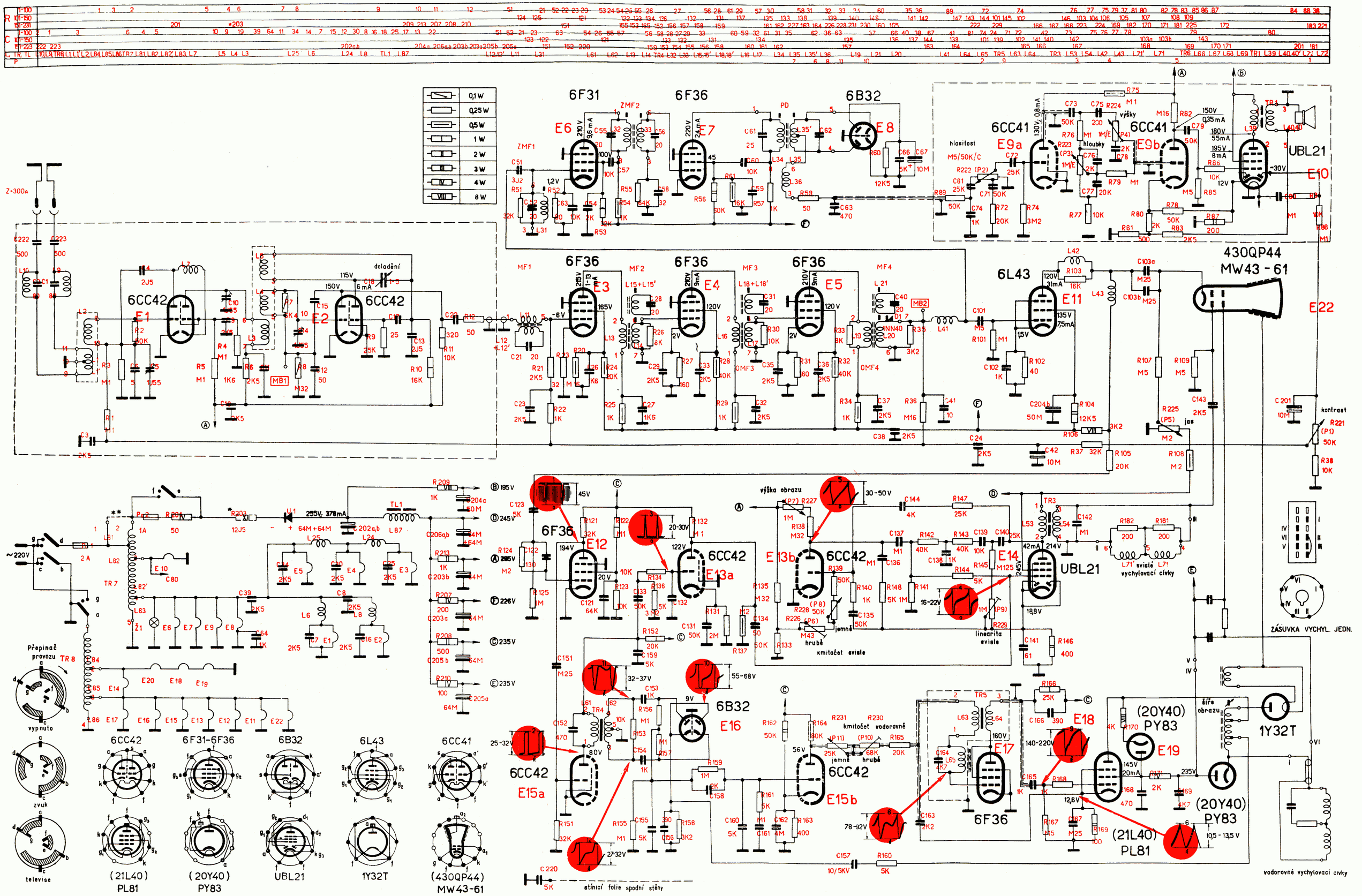

6F31
6F36
6B32
6CC41
6CC42
6L43
430QP44
MW43 - 61
UBL21
6F36
6B32
6CC42
6F36
(20Y40)
PY83
(21L40)
PL81
1Y32T
ZÁSUVKA VYCHYL. JEDN.
vodorovné vychylovací cívky
stínicí folie spodní stěny
Přepínač provozu
vypnuto
zvuk
televise
(21L40)
PL81
(20Y40)
PY83
UBL21
1Y32T
(430QP44)
MW43-61

ATHOS 4203 A